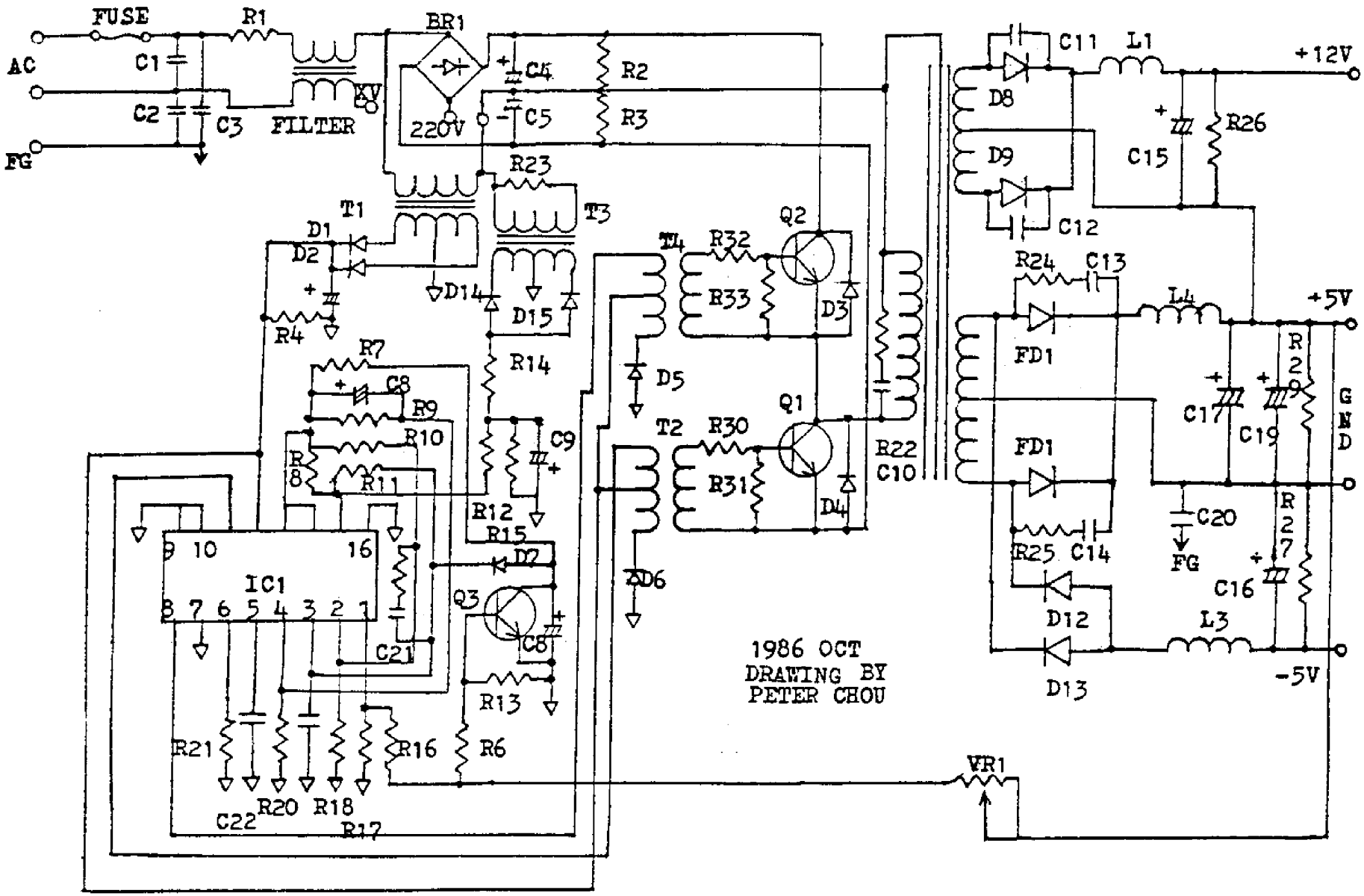
FUSE
R1
BR1
AC
C1
C2
C3
FILTER
XV
220V
C4
C5
R2
R3
FG
R23
T1
T3
D1
D2
D14
D15
R4
R7
C8
R9
R10
R8
R11
R14
C9
R12
R15
D7
IC1
Q3
C6
C21
R13
R21
R16
R6
R20
R18
C22
R17
T4
R32
R33
Q2
D3
D5
T2
R30
R31
Q1
D4
D6
R22
C10
VR1
C11
L1
+12V
D8
D9
C12
C15
R26
R24
C13
L4
+5V
FD1
C17
C19
R29
GND
FD1
C20
FG
R25
C14
R27
C16
D12
L3
D13
-5V
1986 OCT
DRAWING BY
PETER CHOU